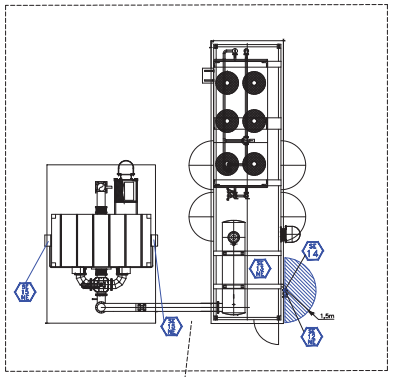
PARTICOLARE COGENERATORE 4
RECEPITA CLASSIFICAZIONE DELLE AREE
CON POSSIBILE MISCELA ESPLOSIVA
REDATTA DALLA CEFLA
n° file 160117-M-GN-PL011
DEL 20/09/2017

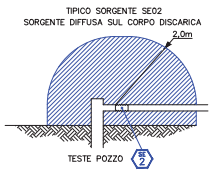
TIPICO SORGENTE SE02
SORGENTE DIFFUSA SUL CORPO DISCARICA

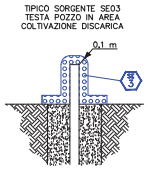
TIPICO SORGENTE SE03
TESTA POZZO IN AREA
COLTIVAZIONE DISCARICA

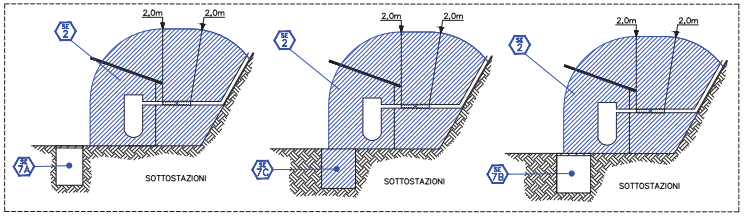
TIPICO SORGENTE SE02 E SE07

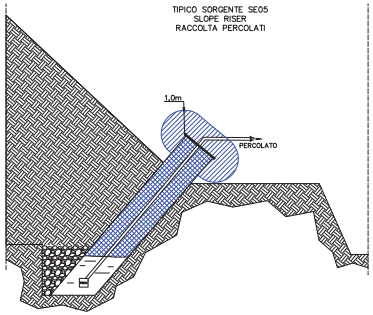
TIPICO SORGENTE SE05
SLOPE RISER
RACCOLTA PERCOLATI

NOTA:

CLASSIFICAZIONE DIPENDENTE
DALLA POSIZIONE RISPETTO
ALLE ALTRE SORGENTI DI EMISSIONE
E ALLA TIPOLOGIA DI COPERTURA
(ZONA PERICOLOSA SE COPERTURA TIPO A
E INTERESSATA DA ALTRA CLASSIFICAZIONE)

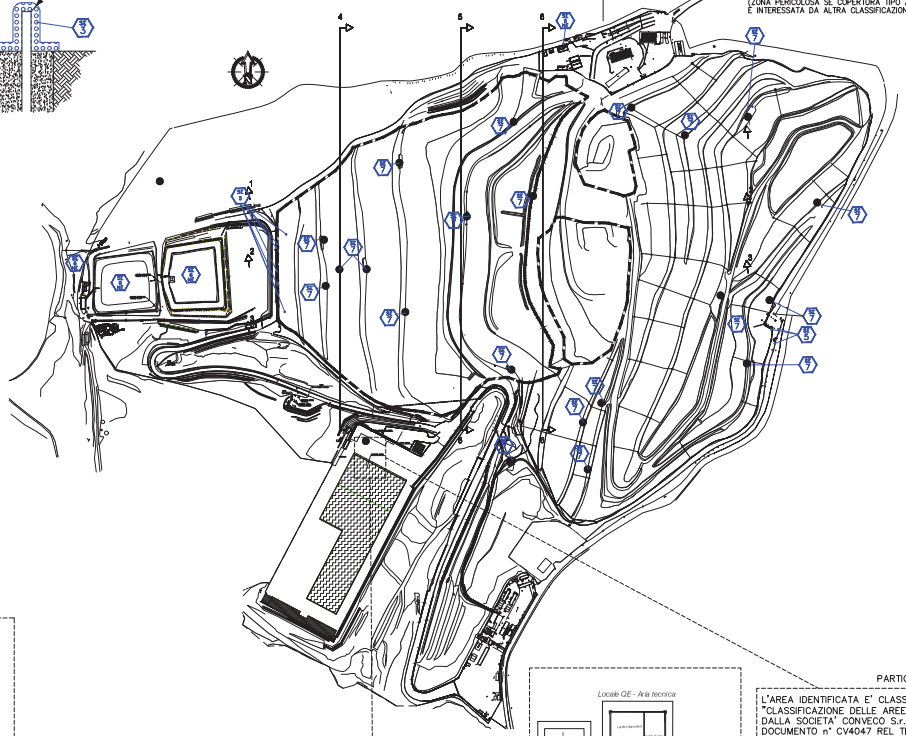

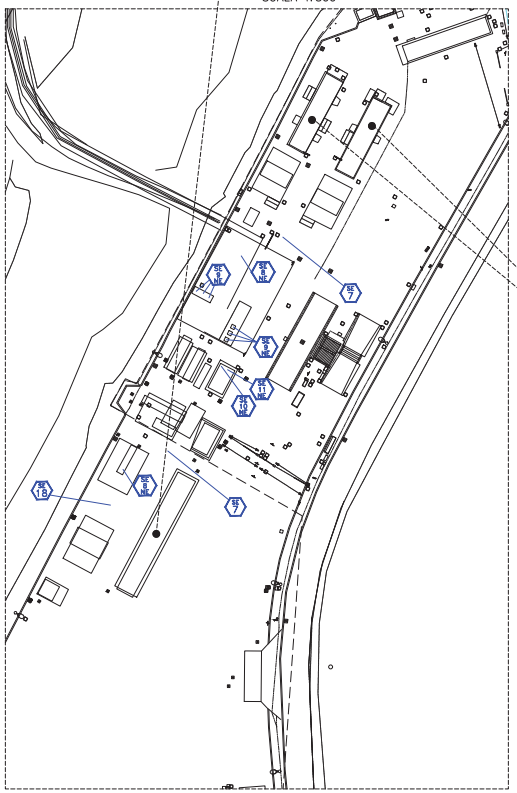
PARTICOLARE AREA COGENERATORI 1, 2, 4
SCALA 1:500

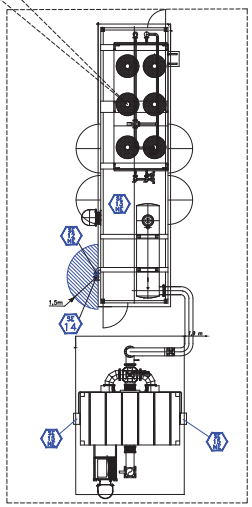
PARTICOLARE COGENERATORI 1, 2

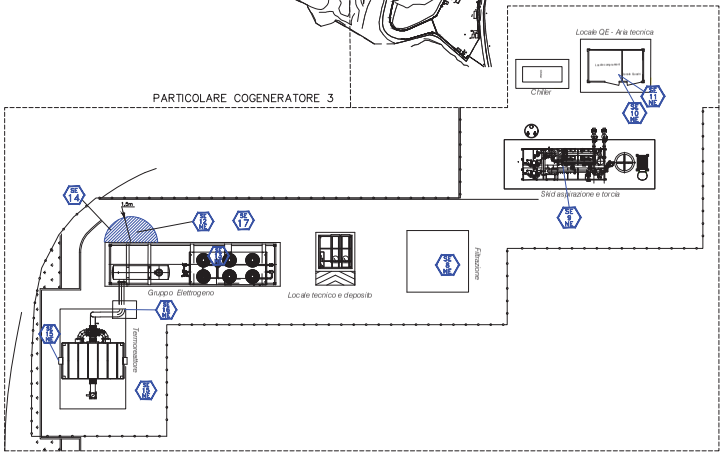
PARTICOLARE COGENERATORE 3

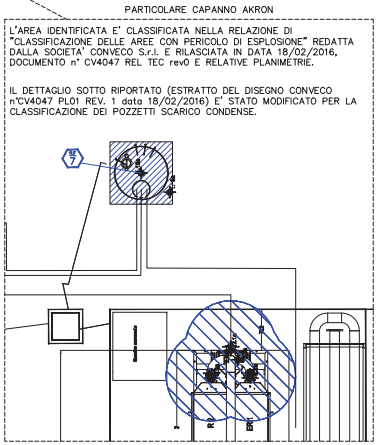
PARTICOLARE CAPANNO AKRON

L'AREA IDENTIFICATA E' CLASSIFICATA NELLA RELAZIONE DI "CLASSIFICAZIONE DELLE AREE CON PERICOLO DI ESPLOSIONE" REDATTA DALLA SOCIETA' CONVECO S.r.l. E RILASCIATA IN DATA 18/02/2016, DOCUMENTO n° CV4047 REL TEC rev0 E RELATIVE PLANIMETRIE.

IL DETTAGLIO SOTTO RIPORTATO (ESTRATTO DEL DISEGNO CONVECO n°CV4047 PL01 REV. 1 data 18/02/2016) E' STATO MODIFICATO PER LA CLASSIFICAZIONE DEI POZZETTI SCARICO CONDENSE.

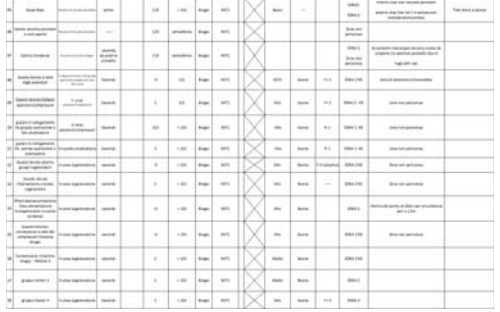

ZONA 2

ZONA 1

ZONA 0

BLU: BIOGAS GRUPPO IIAT1

SORGENTE DI EMISSIONE
(VEDI RELAZIONE DI RIFERIMENTO)

OVE NON PRESENTE TIPICO SORGENTE NON PERICOLOSA

IGEAM CONSULTING
Via Manlio Travaglini 8 – 48122 RAVENNA – Tel 0544/1738000
sede legale: Via Francesco Benaglia 13 – 00153 Roma

HERAmbiente S.p.A.
DISCARICA DI IMOLA (Loc. TRE MONTI)

PLANIMETRIA CON CLASSIFICAZIONE LUOGHI
CON POSSIBILE PRESENZA ATMOSFERE ESPLOSIVE

Scala: 1:500

Data: 13/01/2023